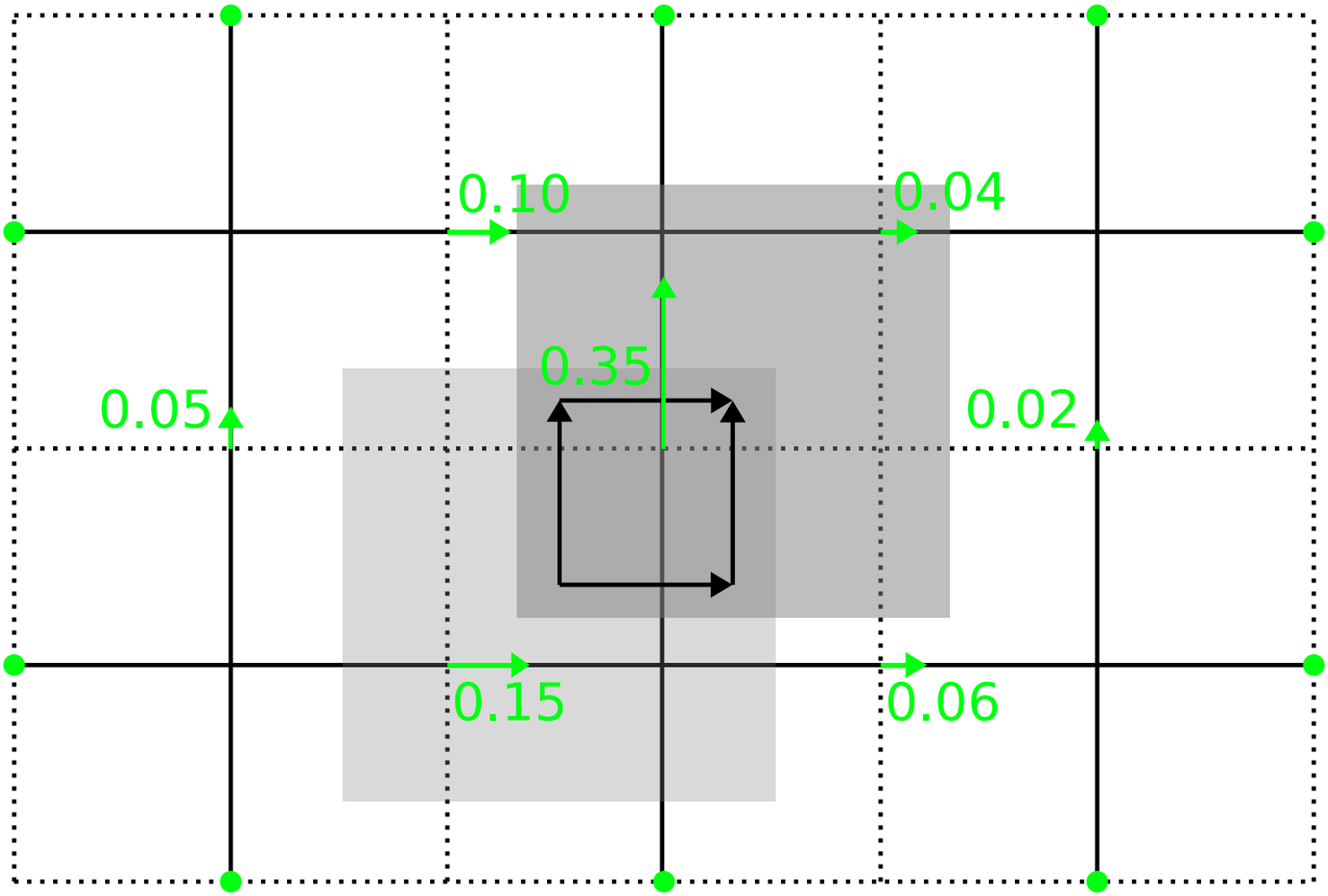
0.10
0.04
0.35
0.05
0.02
0.15
0.06