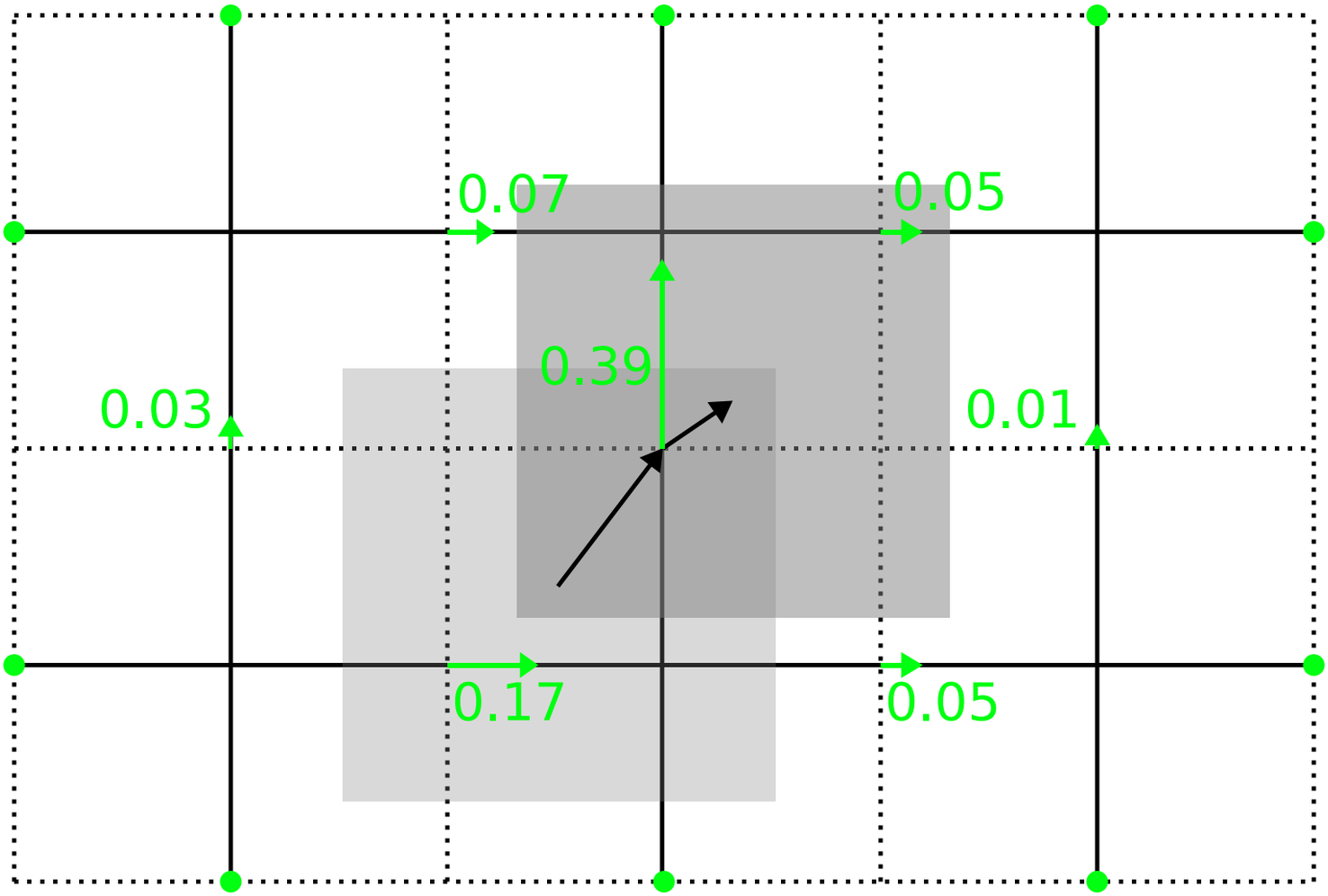
0.07
0.05
0.39
0.03
0.01
0.17
0.05