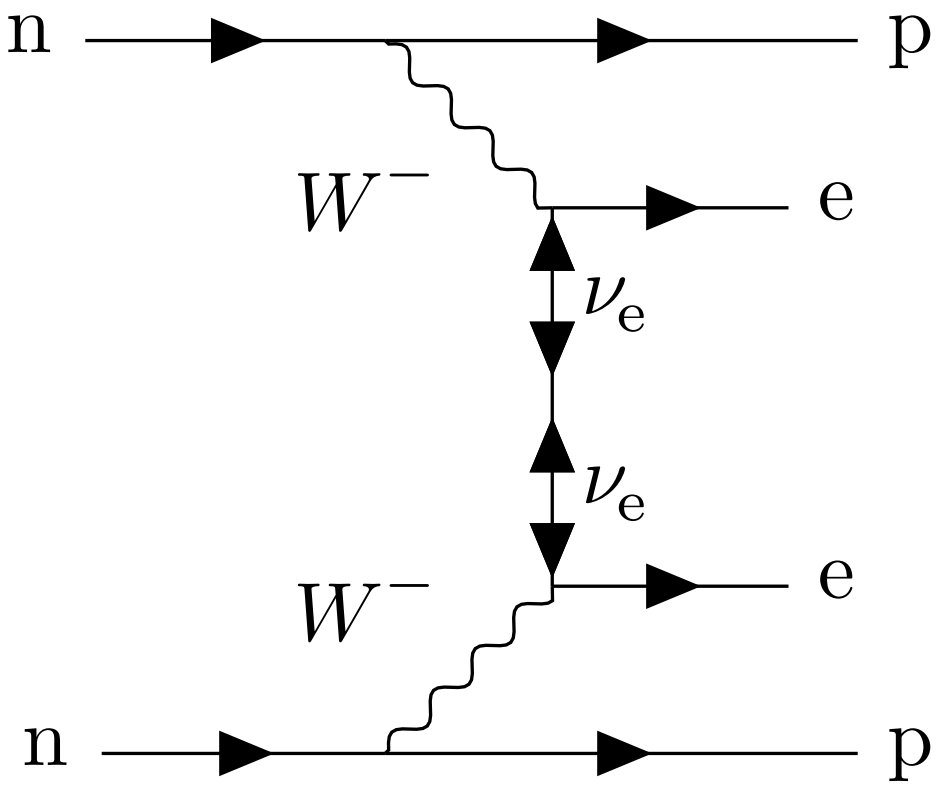
n
p
W^-
e
ν_e
ν_e
e
W^-
n
p